VitrA
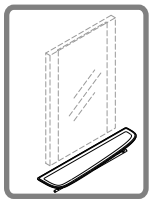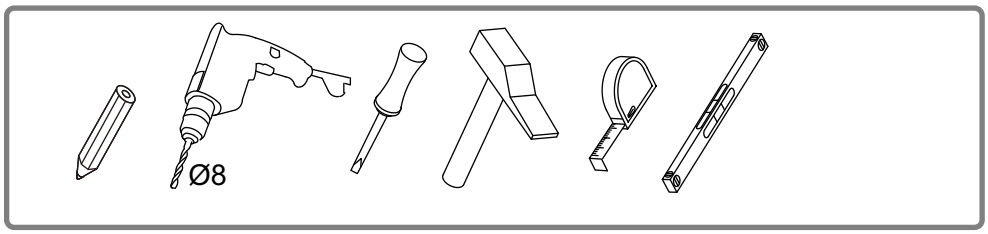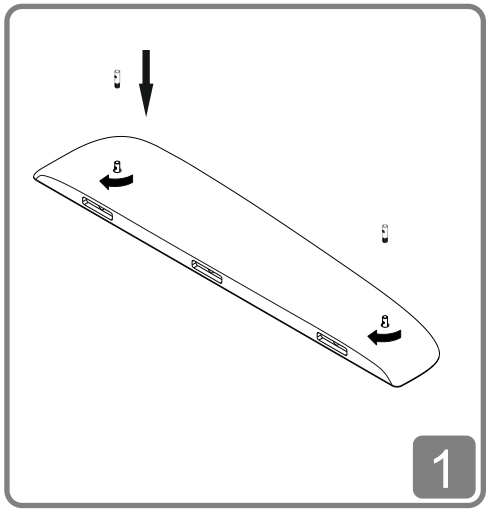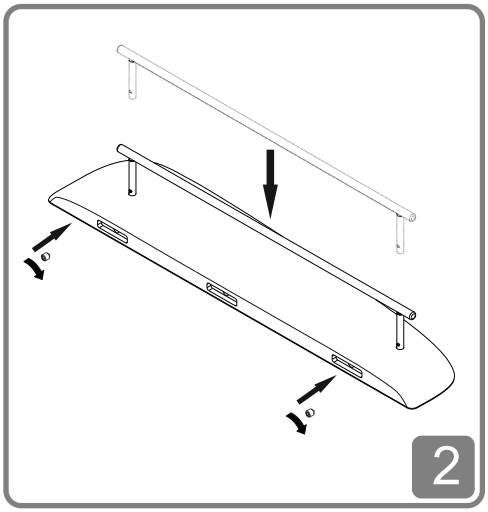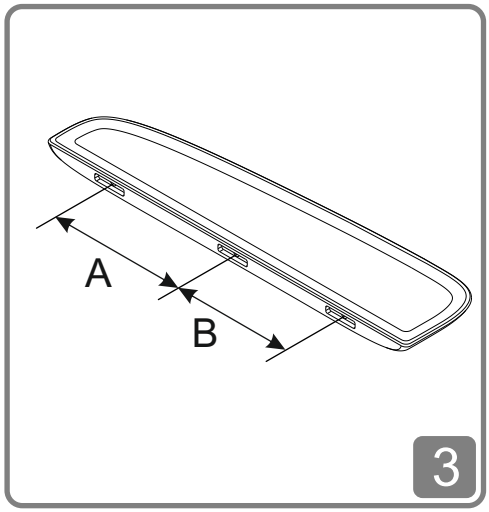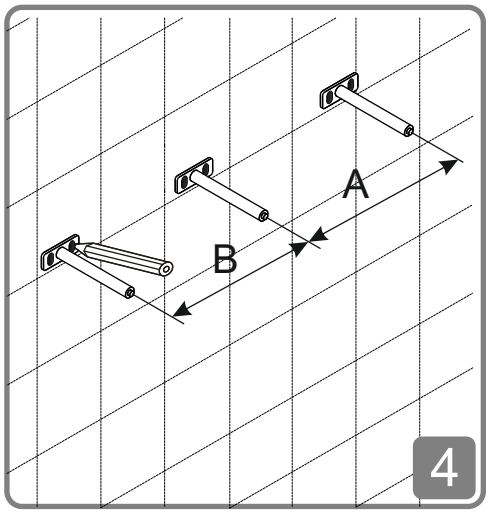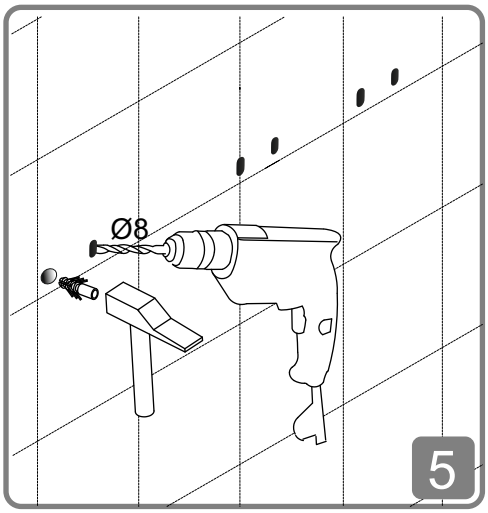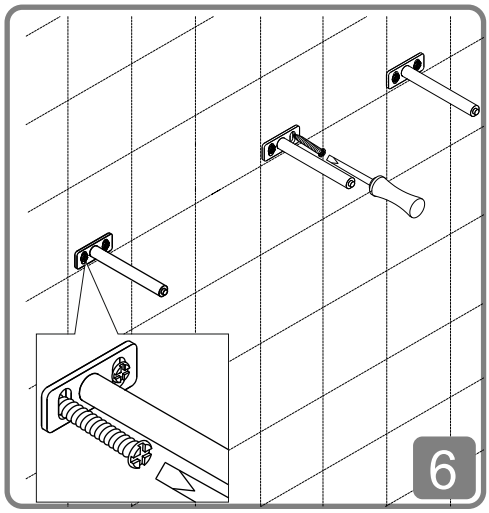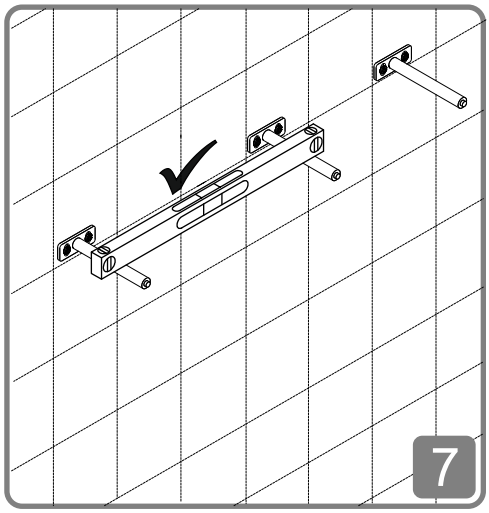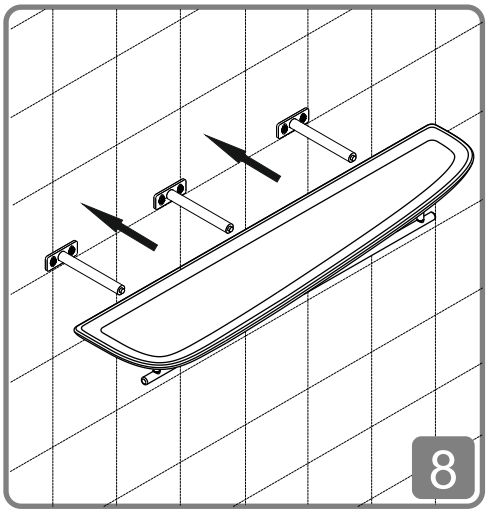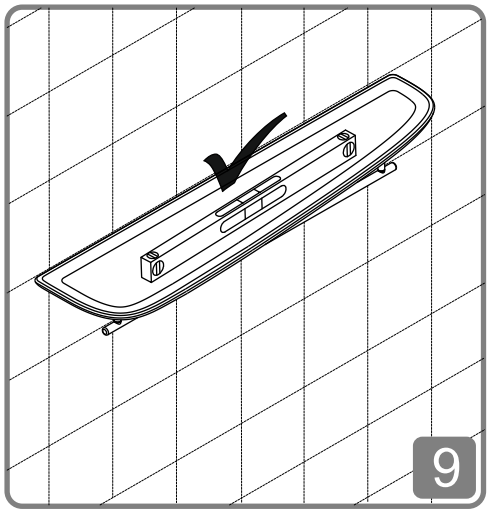
Montaj Kılavuzu • Installation • Montage • Инструкция по монтажу