VitrA
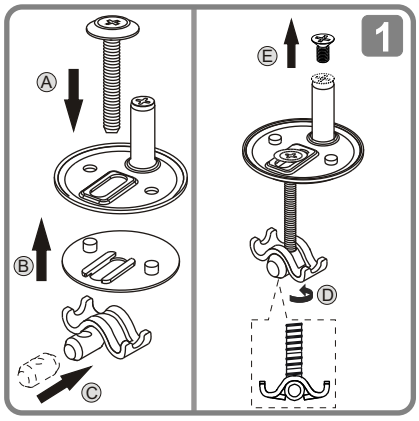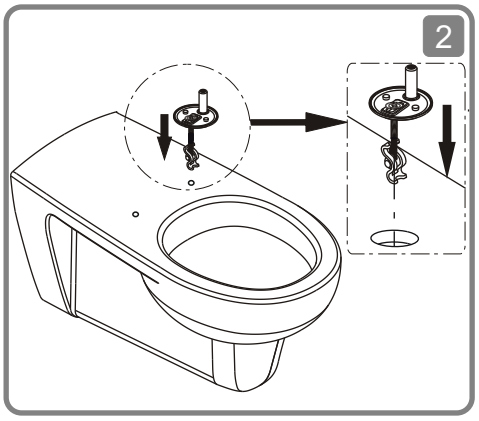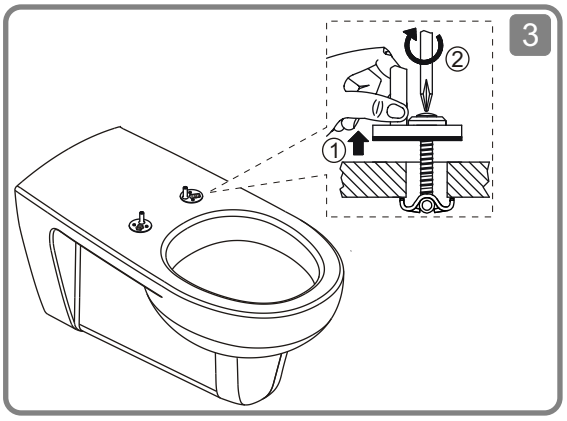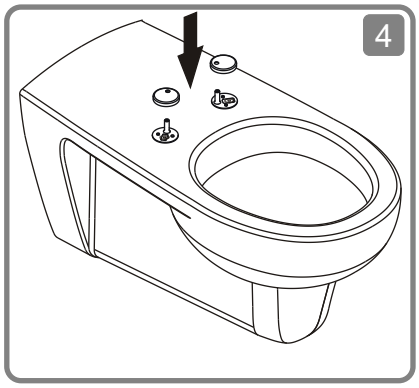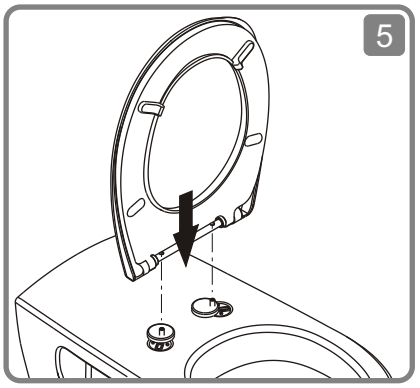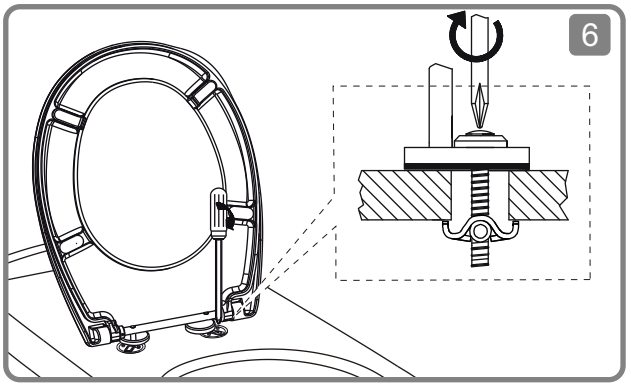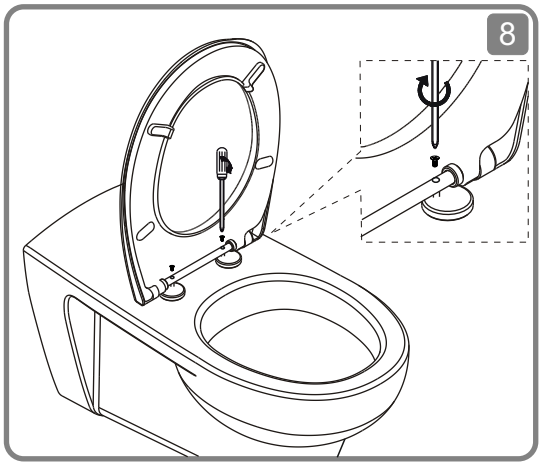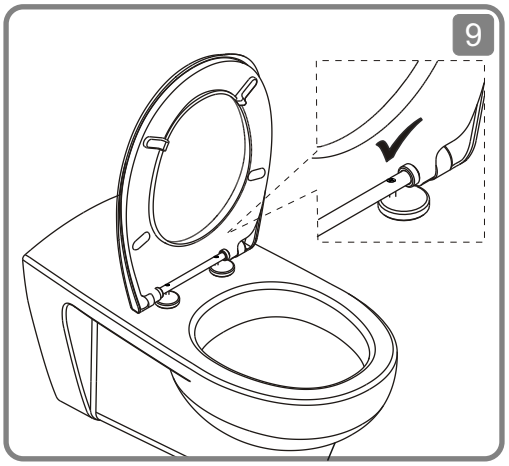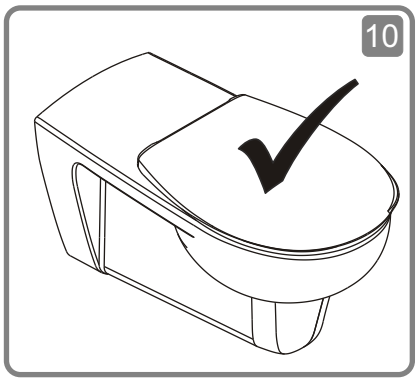
Montaj Broşürü • Installation • Montage