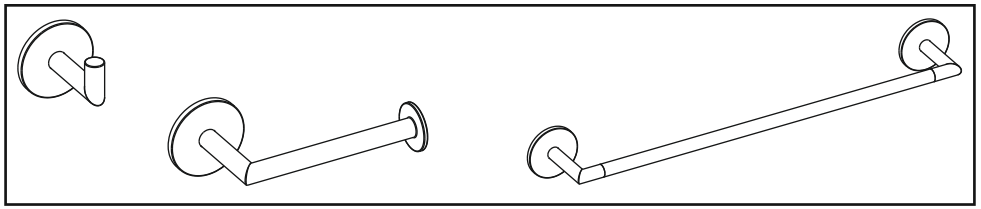

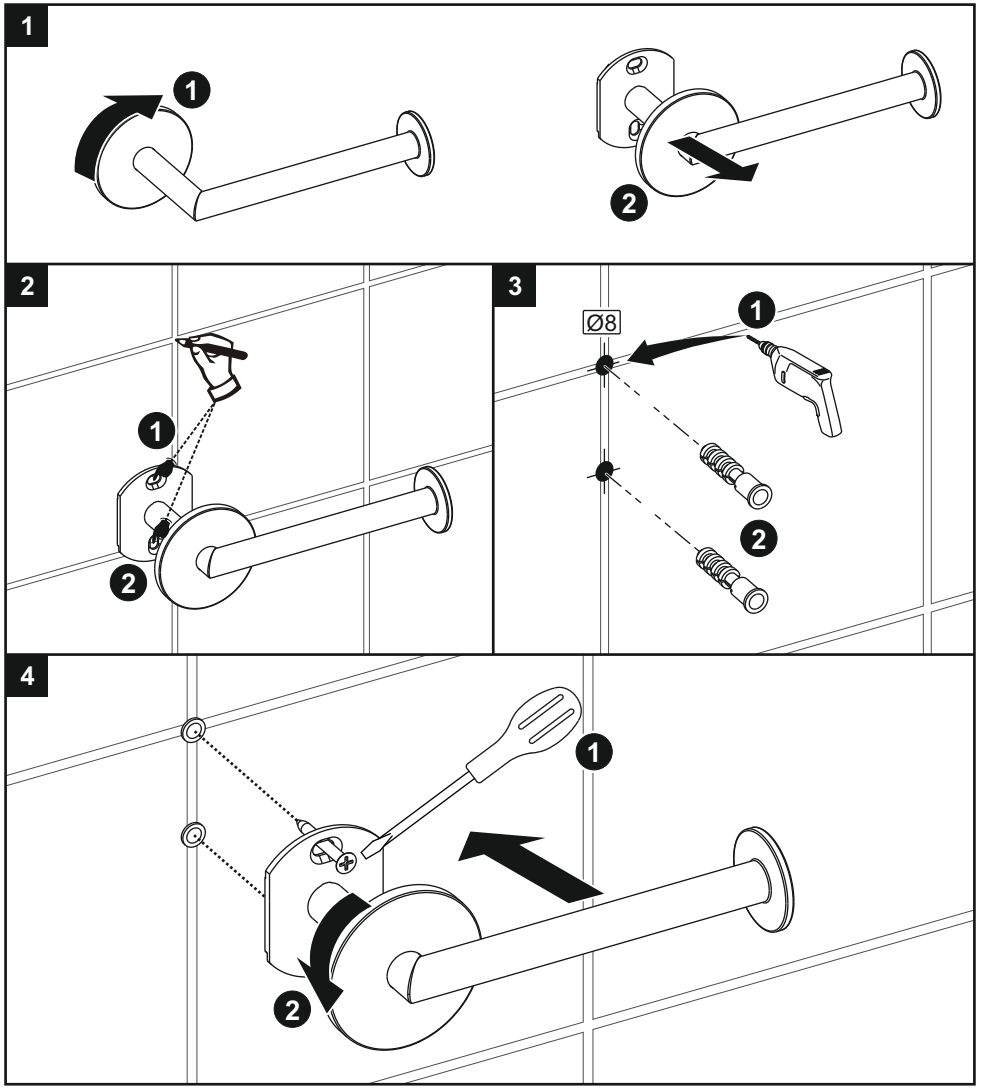

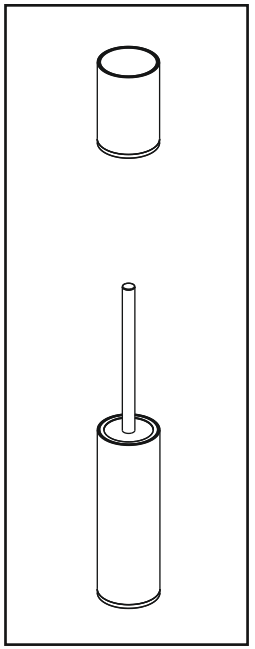

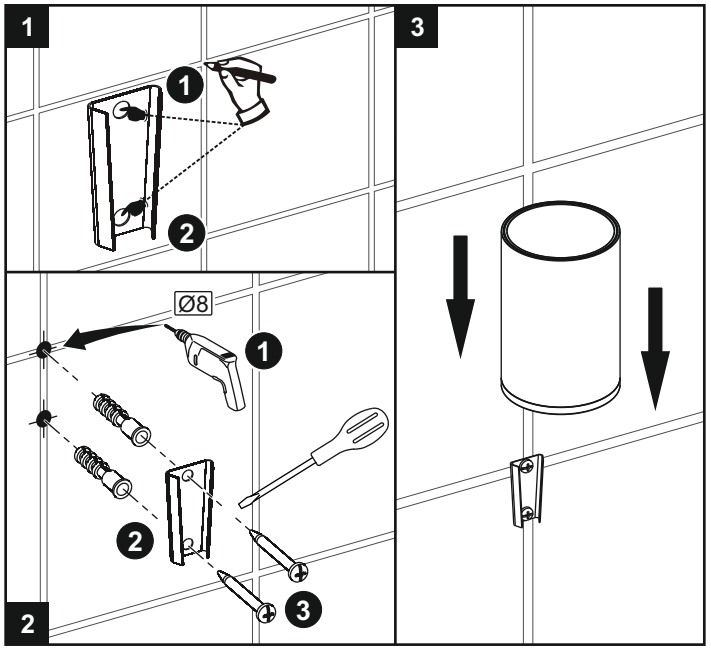

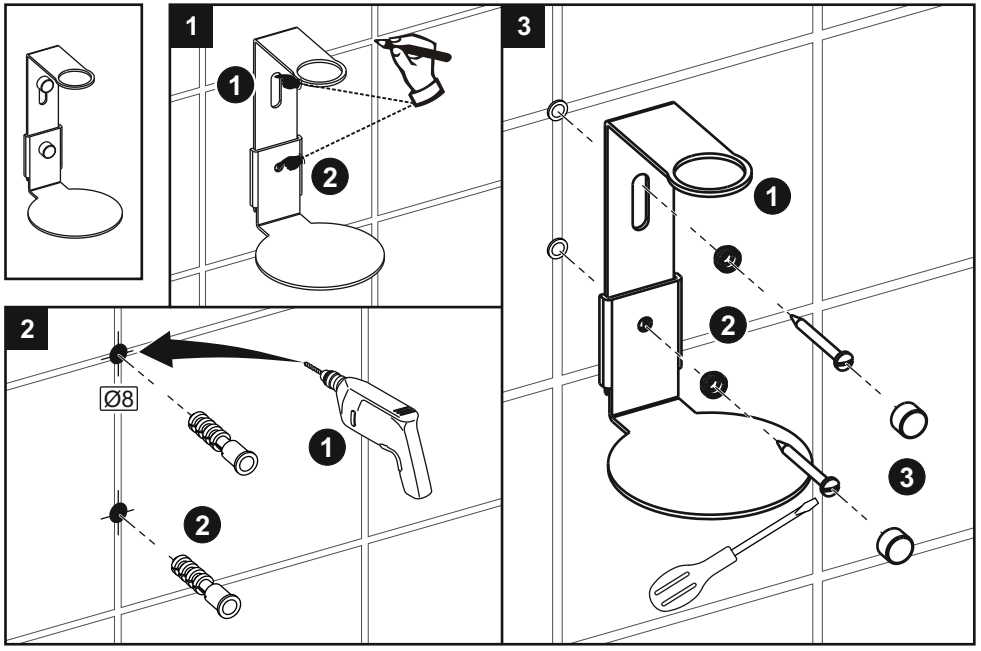

A79575